ACEWELL

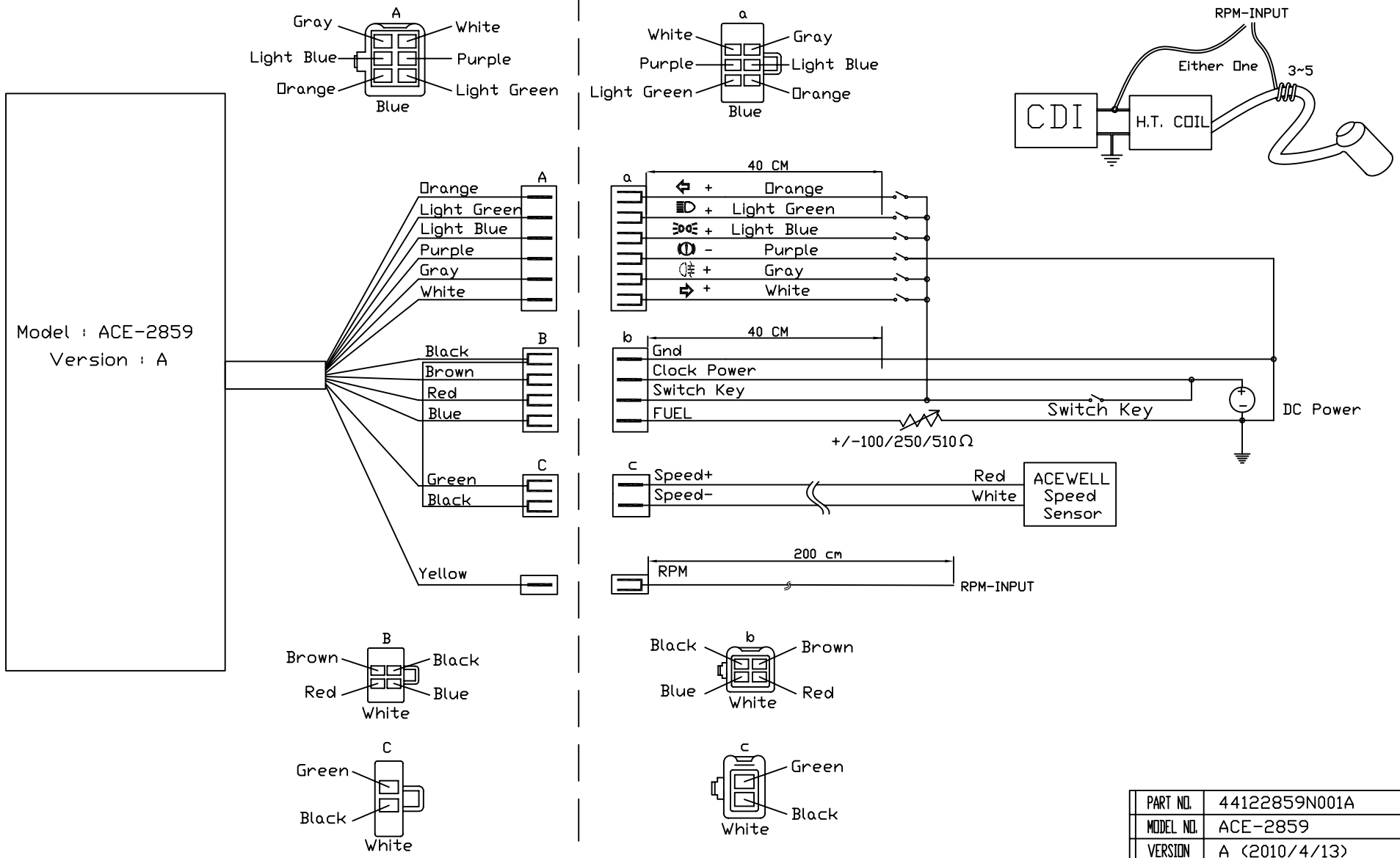

PART NO.	44122859N001A
MODEL NO.	ACE-2859
VERSION	A (2010/4/13)
FOR	AW STANDARD

億昇電子有限公司
ACEWELL INTERNATIONAL CO., LTD.