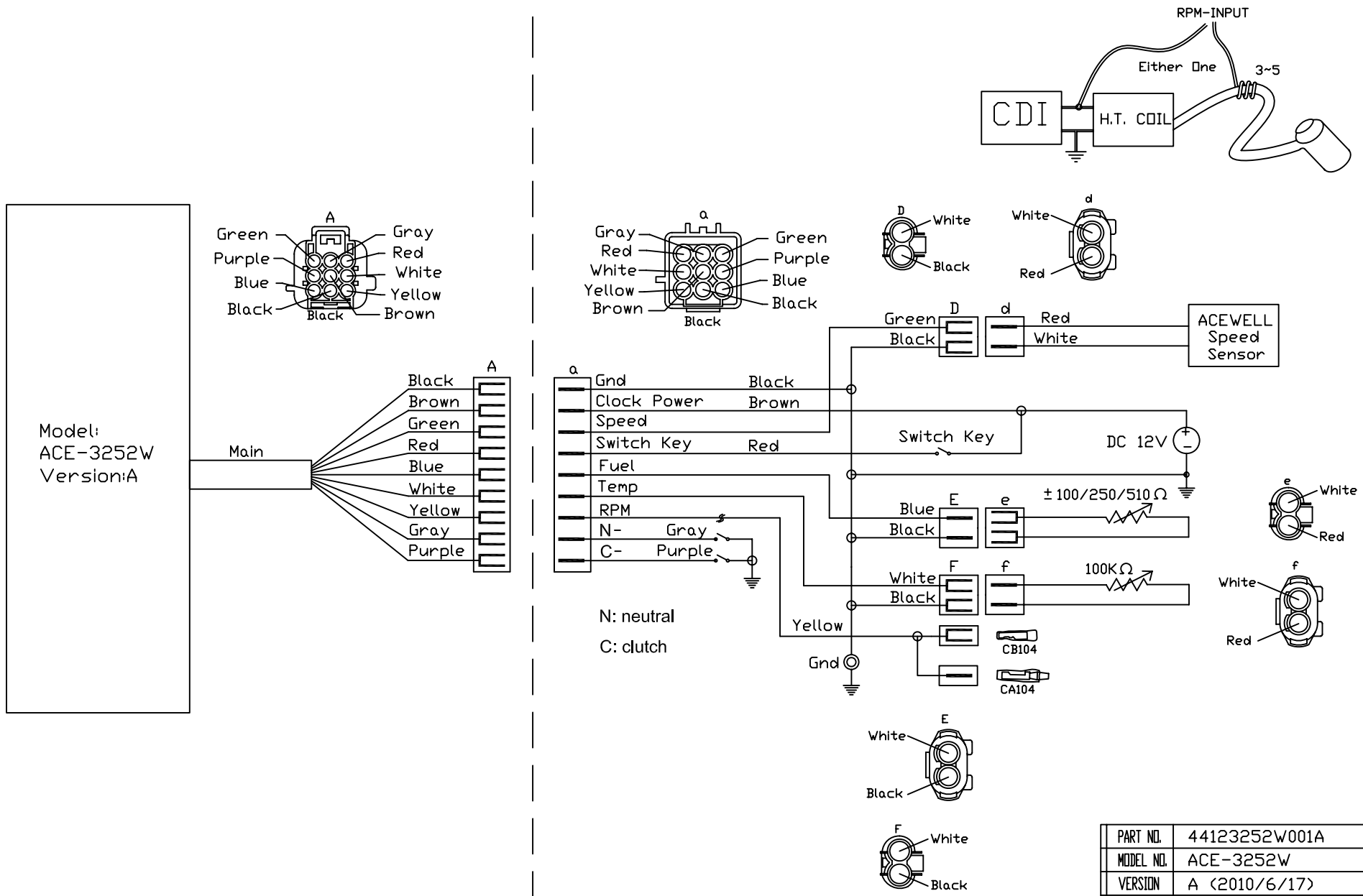

PART NO.	44123252W001A
MODEL NO.	ACE-3252W
VERSION	A (2010/6/17)
FOR	AW STANDARD

億昇電子有限公司
ACEWELL INTERNATIONAL CO., LTD.